Elektrisch betätigte Ventile

Baureihe 86-MV-5-38, 5/2- und 5/3-Wege
G3/8 • 980 bis 1600 Nl/min

Bestellschlüssel 86-MV-5-38-511-M42

Baureihe und Funktion

Spannungsschlüssel

HN bei 2 und 4

Standardausführung

M42 = 24 V DC, 3 W, mit Steckdose und LED-Anzeige

weitere Ausführungen

457 = 230 V AC, 7/4 VA, ohne Steckdose [*2]

M57 = 230 V AC, 3,5 VA, mit Steckdose und LED-Anzeige [*1]

Bauart, Funktion und technische Daten

Elektrisch betätigtes Kolbenschieber-Ventil. Nach Zuschalten der Spannung wird das Ventil umgesteuert. Die Ventile sind mit einer tastend-/rastenden Handnotbetätigung ausgestattet. Die Betätigung erfolgt mit Hand oder mittels Schraubendreher.

86-MV-5-38-510, 86-MV-5-38-511

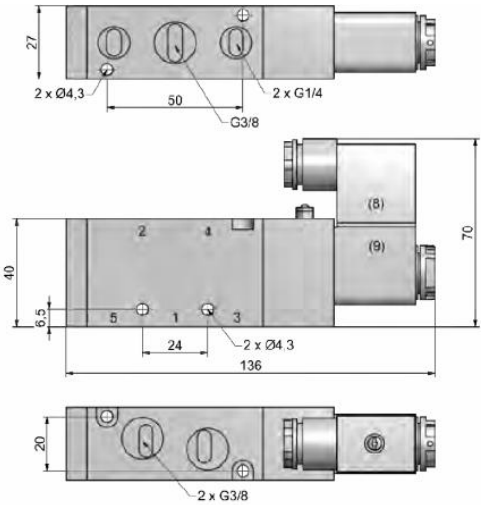

86-MV-5-38-520

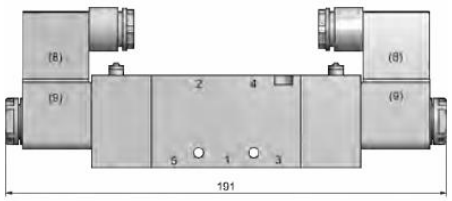

86-MV-5-38-530, 86-MV-5-38-533, 86-MV-5-38-534

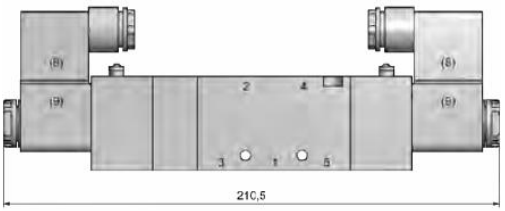

1 = Druckanschluss
2, 4 = Arbeitsanschluss
3, 5 = Entlüftung

(8) = Steckdose 180° umsteckbar
(9) = Magnetspule 4 x 90° drehbar

Bestell-Nr. Bitte komplettieren gemäß Bestell-schlüssel	*86-MV-5-38-510*[*1]	**86-MV-5-38-511**	**86-MV-5-38-520**	**86-MV-5-38-530**	**86-MV-5-38-533**	*86-MV-5-38-534*[*1]
				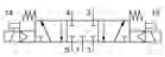	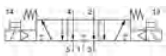	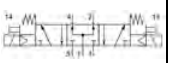
Funktion	5/2-Wege monostabil Luftfeder	5/2-Wege monostabil mech. Feder	5/2-Wege bistabil	5/3-Wege Mittelstellung gesperrt	5/3-Wege Mittelstellung entlüftet	5/3-Wege Mittelstellung belüftet
Anschluss	Eingang und Ausgänge G3/8, Abluftanschlüsse G1/4					
Nennweite	6,5 mm			5 mm		
Durchfluss	1600 Nl/min			980 Nl/min		
Arbeitsdruck	1,5 . . . 8 bar					
Schaltzeit bei 6 bar	20 ms					
Temperaturbereich	– 10 °C . . . + 70 °C					
Werkstoffe	Gehäuse: Al eloxiert, Stahl, verz., Kunststoff, Dichtungen: NBR, Innenteile: Al, Stahl und Kunststoff					
Medium	Druckluft nach ISO 8573-1: 2001, Klasse 7 4 – und frei von aggressiven Bestandteilen					
Schutzart	IP 65 nach EN 60529					
Gewicht	0,285 kg		0,395 kg	0,454 kg		

[*1] Diese Ausführungen sind nur auf Anfrage lieferbar.
[*2] Passende Steckdosen finden Sie in unserem Katalog AIRTEC K.105.